ИНСТРУКЦИЯ ЗА УПОТРЕБА И ПОДДРЪЖКА

Машина за безвъздушно нанасяне на бои и покрития бутална помпа - възможност за работа с два пистолета едновременно SERAFIMOV SYSTEMS PS3850L

При пръскане, моля направете работното налягане около 115 бара, в противен случай ще се ускори износване на дюзата на пистолета!

ВНОСИТЕЛ: „СЕРАФИМОВ СИСТЕМС" ООД – Serafimov Systems
РБългария, гр. Бургас, ул. Танспортна 6, хотел" Авеню", партер
тел./факс: +359 56 830 418
моб.тел.: +359 888142095
e-mail: speedreal@abv.bg
e-mail: office@serafimov-systems.eu
website: www.serafimov-systems.eu
website: www.graco-bg.com

Произведено в КНР по поръчка и под контрола на „СЕРАФИМОВ СИСТЕМС" ООД

СЪДЪРЖАНИЕ

I. Предпазни мерки за безопасност
II. Технически данни
III. Описание на машината
IV. Подготвителни процедури
V. Стартиране или спиране на работа
VI. Почистване, поддръжка и съхранение
VII. Основни проблеми и отстраняване на повреди

I. Предпазни мерки и правила за безопасност

www.serafimov-systems.eu
SERAFIMOV SYSTEMS
МАШИНИ ЗА СТРОИТЕЛСТВОТО
гр. Бургас 8000, ул. Транспортна 6 (хотел Авеню)
тел./факс: 056/830 418, моб. 0888 142 095

1. Тъй като машината за безвъздушно боядисване и нанасяне на покрития, работи под високо налягане, всяко невнимание или неправилна операция при работа и поддръжка на вашата машина може да доведе до повреда на оборудването или тежка телесна повреда. Така че, преди започване на работа с буталната помпа, се уверете, че сте прочели и напълно сте разбрали инструкциите за безопасност и експлоатация, дадени в това ръководство .
2. Уверете се, че работното място е добре почистено, обезпрашено и да може да се проветрява.
3. Уверете се, че машината и кофата с боята са поставени на равно и обезопасено място. Уверете се, че захранващия кабел, разклонителите и маркучите са далеч от режещи и остри предмети.
4. Когато работите на високо(например на скеле или стълба), винаги машината трябва да е застопорена на твърда основа.
5. Уверете се, че източника на захранване е сигурен и съответства на захранващото напрежение на машината – 220 V. Ако се нуждаете от удължаване на захранващия кабел използвайте кабел със сечение минимум 2,5 кв.мм. По-тънкият кабел, ще предизвика спад и несъответствие на напрежението, което ще доведе до загуба на мощност и прегряване на машината.
6. Преди да включите вашата машина към мрежата, проверете маркучите за прорези, течове, протривания. Проверете връзките и куплунзите на маркучите, клапаните, контрола и управлението дали функционират нормално.
7. Уверете се, че маслото в буталната помпа е чисто и в достатъчно количество. Стартирането на машината без достатъчно количество масло, ще доведе до унищожаване на помпата.
8. За предотвратяване на по-ранно износване на и дори повреда на оборудването се уверете, че използваните бои и грундове са чисти и без твърди или агресивни примеси.
9. Следете работното налягане на индикатора и не превишавайте 200 бара. Използвайте маркуч за високо налягане единствено от произведителя и неговите дистрибутори.
10. Никога не насочвайте пистолета към себе си или към други хора. Контактът, на която и да е част на тялото със струята, може да доведе до тежки наранявания.
11. Не използвайте машината за пръскане на корозивни или отровни разтвори (киселини, пестициди, торове и т.н). Да не се използва машината за хранителната промишленост!
12. Пазете машината далеч от лесно запалими източници! Да не се яде и пуши по време на работа!
13. След всяко използване на машината, освобождавайте налягането в системата, преди да изключите мотора. След това почистете системата с вода или подходящи разтворители.
14. Не местете машината докато е включена в мрежата. Изключете захранването на машината при почистване, поддръжка или ремонт. Пазете мотора от попадане на боя, вода или разтворители в него.
15. Да не се правят никакви промени по машината без одобрението на производителя. Да се използват само оригинални или одобрени части от производителя или дистрибутора за подмяна.

II. Технически данни

Мощност	**1500 W**
Захранване	**220-240 V / 50 Hz**
Макс. налягане	**200 bar**
Макс. работно налягане	**160 bar**
Дебит	**3,5 l/min**
Макс. дюза -1 пистолет	**0,025’’**
Макс. Дюза – 2 пистолета	**0,017’’**
Макс.дължина на маркуча за високо налягане	**60 m**
Работна дистанция	**400 - 500 мм**
Тегло окомплектована	**35 kg**

III. Описание на машината

www.serafimov-systems.eu
SERAFIMOV SYSTEMS
МАШИНИ ЗА СТРОИТЕЛСТВОТО
гр. Бургас 8000, ул. Транспортна 6 (хотел Авеню)
тел./факс: 056/830 418, моб. 0888 142 095

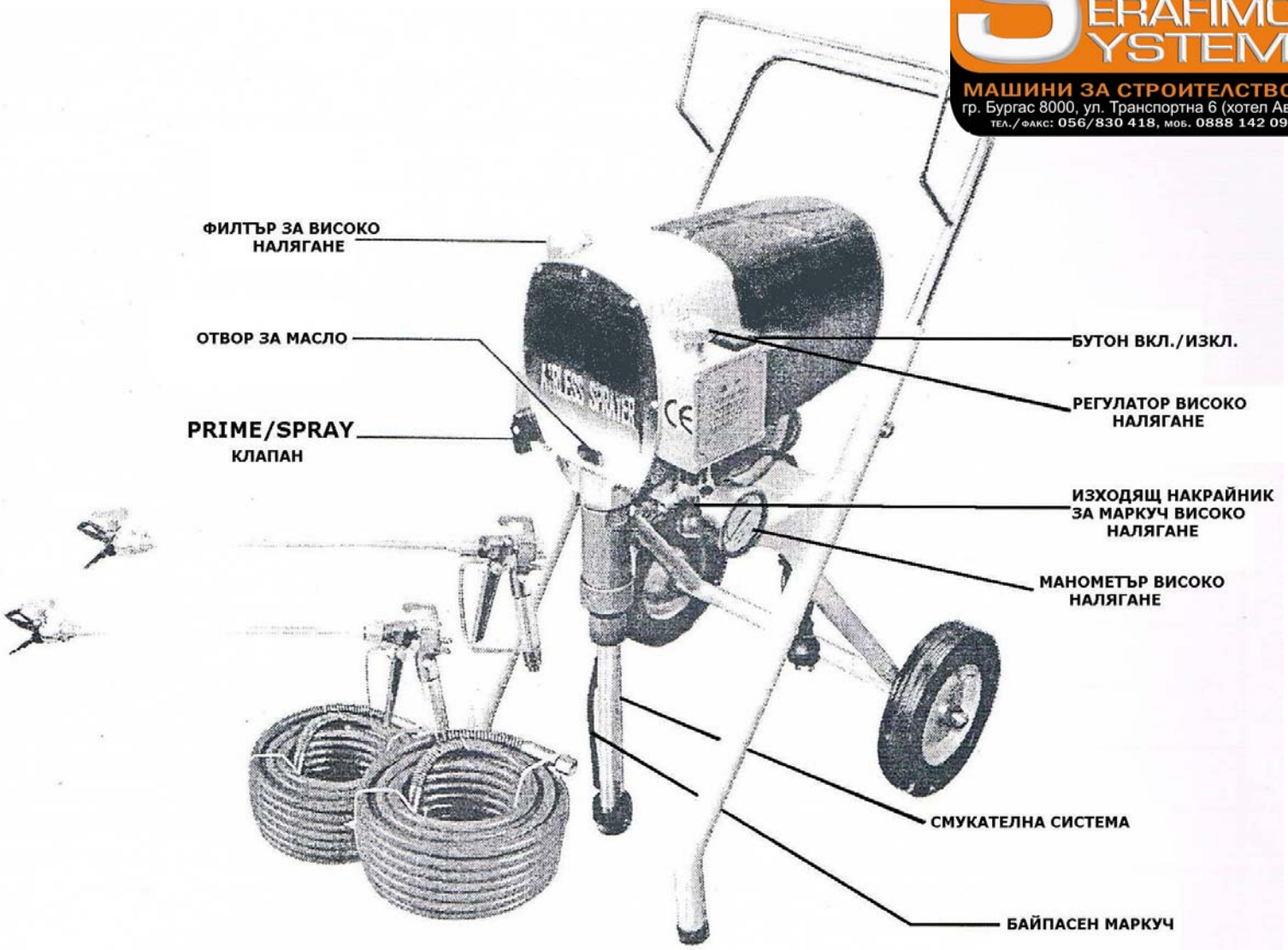

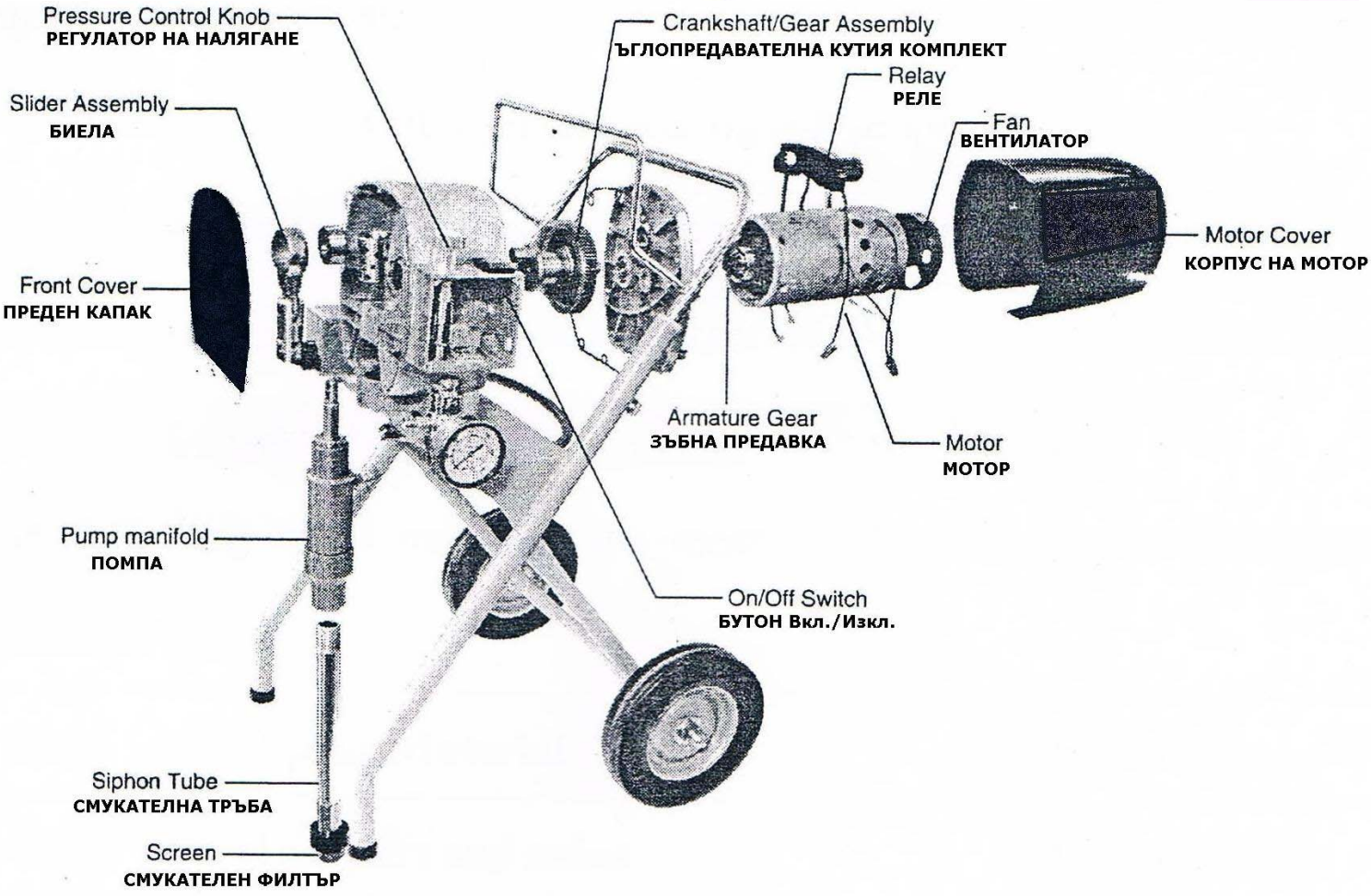

А. Основни части

www.serafimov-systems.eu
SERAFIMOV SYSTEMS
МАШИНИ ЗА СТРОИТЕЛСТВОТО
гр. Бургас 8000, ул. Транспортна 6 (хотел Авеню)
тел./факс: 056/830 418, моб. 0888 142 095

Prime/Spray valve	Prime/Spray (байпасен) клапан
Pressure Control knob	Регулатор на налягане
Pressure Valve	Клапан на налягането
Pressure Gauge	Манометър
Filter	Филтър високо налягане
Filter Housing	Корпус на филтър
On/Off Switch	Вкл./Изкл. бутон
Slider Assembly	Плъзгач (биела)
Front Cover	Челен капак
Piston Bushing	Бутална втулка
Piston Rod	Бутало
Inlet Valve Assembly	Смукателен клапан
Outlet Valve Assembly	Изпускателен клапан
Suction Tube	Смукателен маркуч
Pump	Помпа
Relay	Реле
Crankshaft/Gear Assembly	Ъглопредавателна кутия
Power Cord	Захранващ кабел
Motor	Мотор
Motor Cover	Капак на мотора
Fan	Вентилатор

Б. Маркуч за високо налягане 15 м.

www.serafimov-systems.eu
SERAFIMOV SYSTEMS
МАШИНИ ЗА СТРОИТЕЛСТВОТО
гр. Бургас 8000, ул. Транспортна 6 (хотел Авеню)
тел./факс: 056/830 418, моб. 0888 142 095

В. Пистолет за високо налягане.

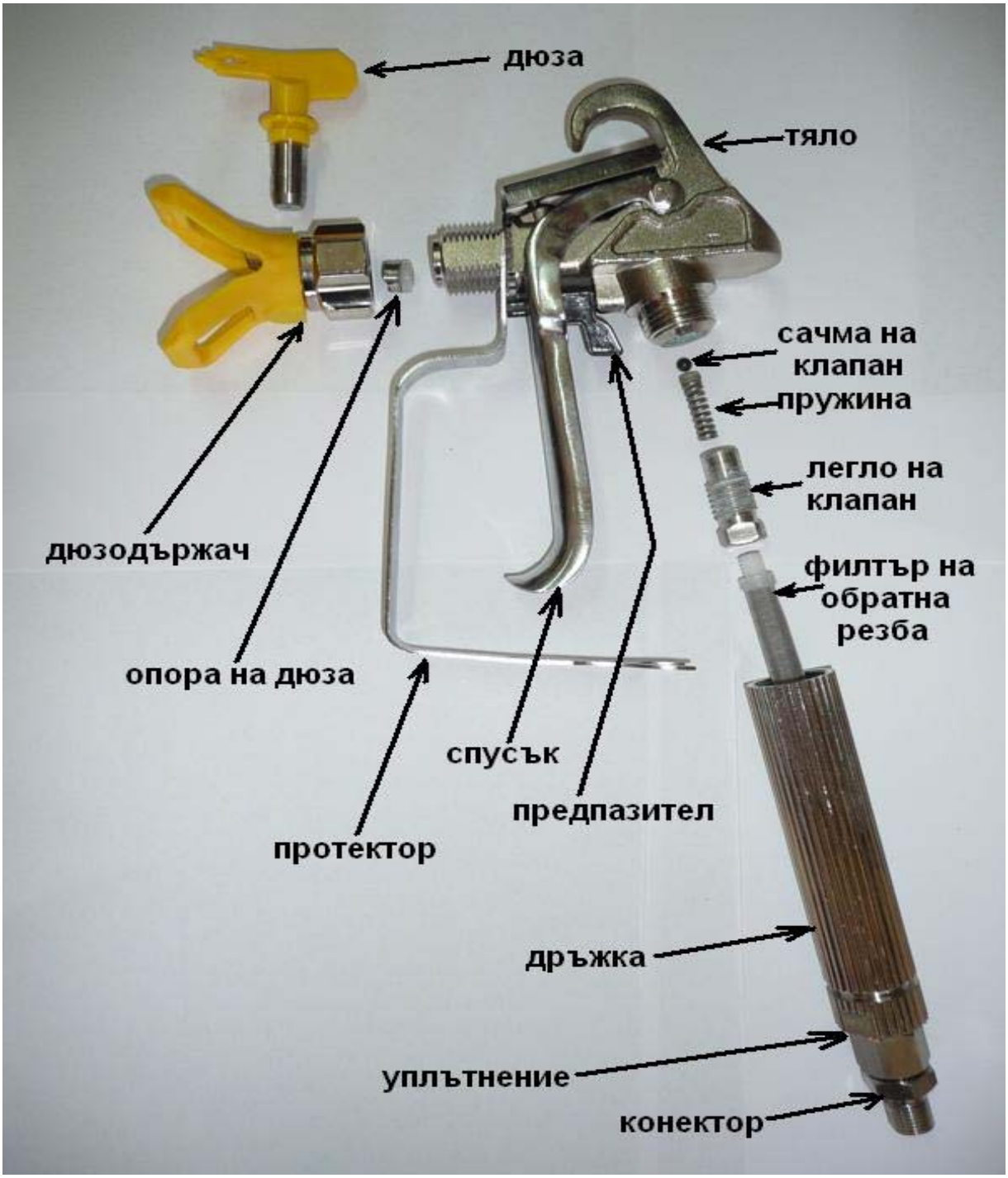

Г. Устройство на помпата

www.serafimov-systems.eu
SERAFIMOV SYSTEMS
МАШИНИ ЗА СТРОИТЕЛСТВОТО
гр. Бургас 8000, ул. Транспортна 6 (хотел Авеню)
тел./факс: 056/830 418, моб. 0888 142 095

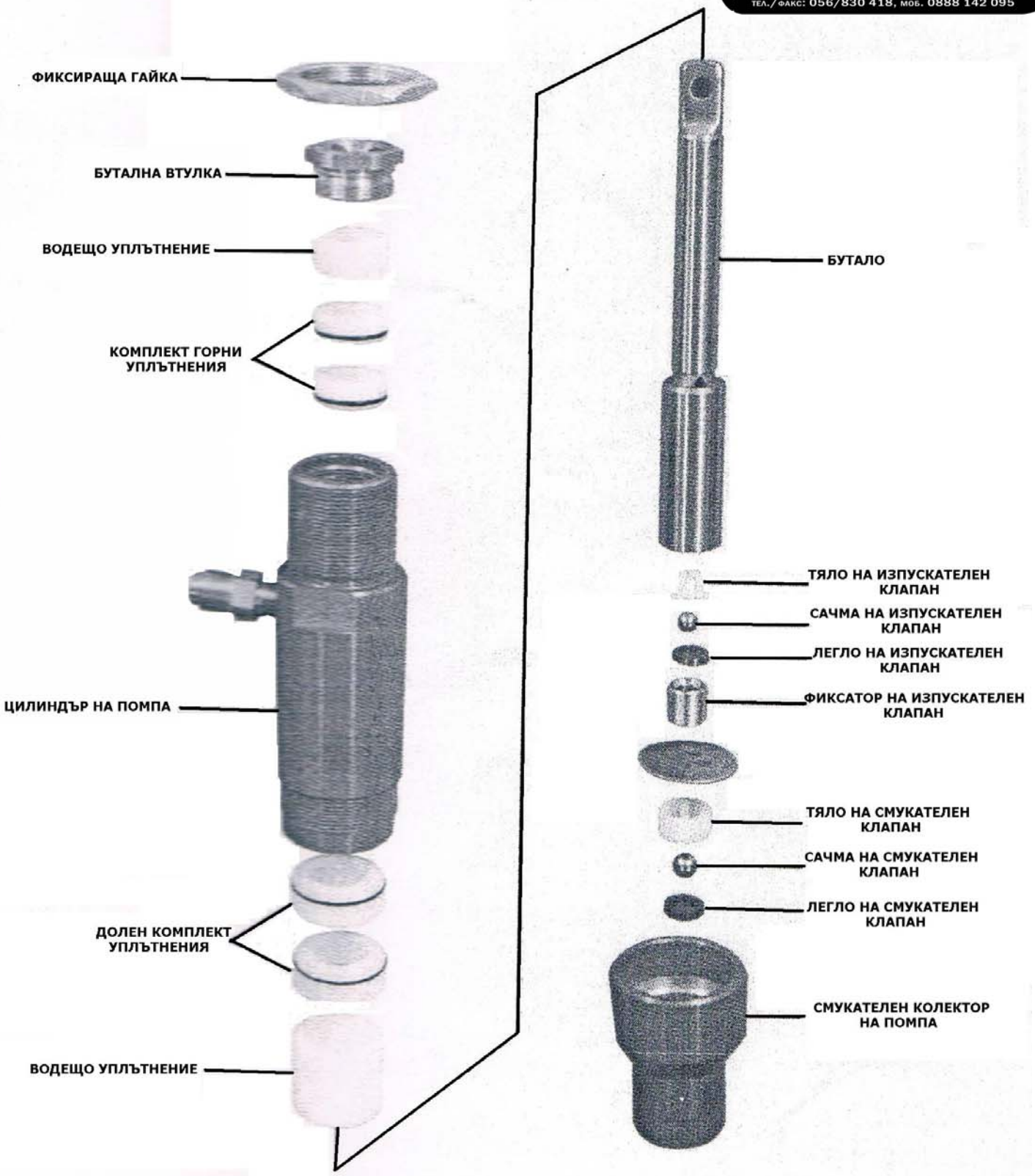

IV. Подготвителни процедури

1). Монтирайте и затегнете добре смукателния и байпасния маркучи и ги потопете в съд с вода.

2). Свържете 15 метровия маркуч за високо налягане към изходния конектор и затегнете връзката.

3). Свържете пистолета към другия край на маркуча за високо налягане с два раздвижни ключа и затегнете.

4). Уверете се, че PRIME/SPRAY – клапана е в хоризонтална позиция – “OFF”

ФИГУРА 1

ВАЖНО! Преди всяко начало на работа, а също така и след 2 часа работа, капнете 3-4 капки масло на помпата.

www.serafimov-systems.eu
SERAFIMOV SYSTEMS
МАШИНИ ЗА СТРОИТЕЛСТВОТО
гр. Бургас 8000, ул. Транспортна 6 (хотел Авеню)
тел./факс: 056/830 418, моб. 0888 142 095

ФИГУРА 2

V. Стартиране или спиране на работа

Преди пръскане, уверете се, че боята е хомогенна. Разредете и добре разбъркайте. Ако се налага, прецедете боята, за да няма механични примеси. В противен случай, непречистената боя, ще доведе до запушване на филтрите, повреди и съкращаване живота на машината.

Поставете смукателния маркуч в кофа с вода. Поставете байпасния маркуч в друг съд. Завъртете регулатора на налягането в средно положение, а PRIME/SPRAY – клапана поставете в хоризонтално положение – ПОЗИЦИЯ "OFF". Включете захранването – нека машината работи така около 30 сек., докато водата протече през байпасния маркуч. Поставете PRIME/SPRAY – клапана във вертикално положение - ПОЗИЦИЯ "ON" , насочете пистолета встрани и пръскайте до получаване на непрекъсната струя. Прекратете пръскането и проверете връзките на маркуча за високо налягане за евентуални течове.

1. По време на боядисването, дръжте пистолета перпендикулярно на боядисваната повърхност и на разстояние от нея на 350 – 450 мм. (фиг.3)
2. Движението на пистолета да започва преди дръпването на спусъка. Движете равномерно пистолета. В края, пуснете спусъка рязко и спрете движението. Съобразете скоростта на боядисване с плътността на боята, работното налягане и дистанцията до повърхността.
3. За да получите равномерно и гладко покритие, нанасяйте първия слой боя хоризонтално, а втория вертикално.

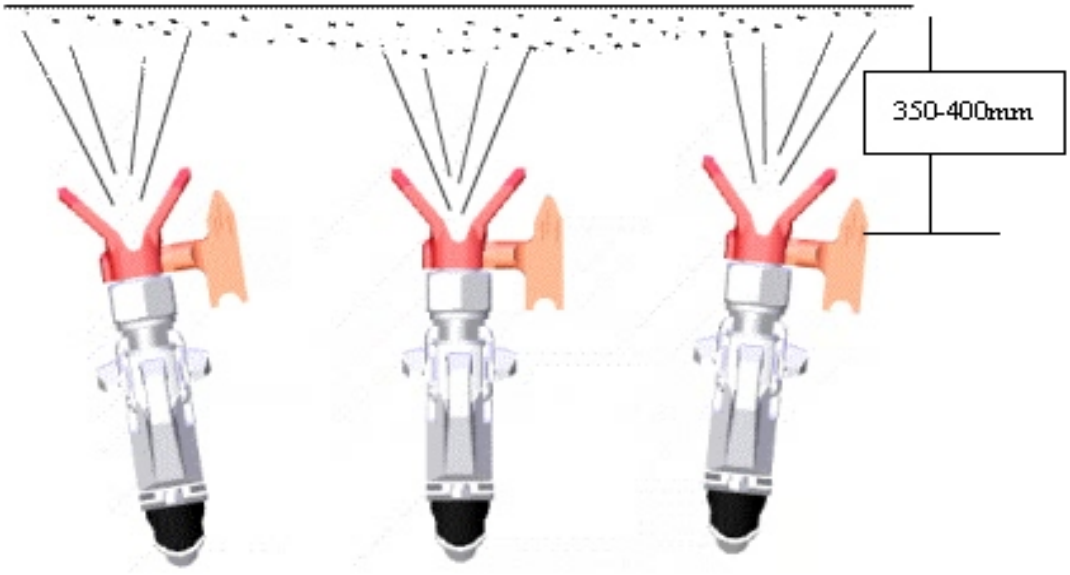

ФИГУРА 3

4. Ако ви се наложи да прекъснете работа за няколко минути, завъртете PRIME/SPRAY – клапана **в хоризонтална ПОЗИЦИЯ "OFF".** за да освободитв налягането в системата, след което изключете мотора. Потопете пистолета в кофа с вода или разредител, за да предпазите дюзата от изсъхване на боята. Ако по време на работа дюзата ви се запуши, завъртете я на 180 ° и пръснете встрани за да я почистите, след което я завъртете обратно **във вертикална ПОЗИЦИЯ "ON"** за пръскане. (Фиг. 4)

Позиция за пръскане

Позиция за почистване

ФИГУРА 4

www.serafimov-systems.eu
SERAFIMOV SYSTEMS
МАШИНИ ЗА СТРОИТЕЛСТВОТО
гр. Бургас 8000, ул. Транспортна 6 (хотел Авеню)
тел./факс: 056/830 418, моб. 0888 142 095

VI. Почистване, поддръжка и съхранение

1). След приключване на работа, почистете машината, за да се избегне втвърдяване на боята и запушване на машината.

2). Почиствайте филтъра на пистолета след работа, а ако се наложи и по време на работа като освободите предпазната скоба и отвиете дръжката от тялото на пистолета.

3). Почиствайте смукателния филтър след работа, а при запушване и по време на работа.

4). Переодично проверявайте връзките на частите, а също така и за течове.

5). Обикновено след използване на машината 3 месеца, проверете след отваряне капака на помпата, дали хидравличното масло е достатъчно и дали е чисто. Ако хидравличното масло е намаляло, добавете, а ако не е чисто го сменете с ново. Преди подмяна на маслото, почистете масления резервоар с нафта и след това добавете хидравлично масло (около 85% от капацитета на резервоара).

6). При прекъсване на работа за една нощ, не е необходимо да почиствате машината. Оставете байпасния и смукателен маркучи в боята, а пистолета потопете в кофа с вода или разредител. При спиране на работа за повече от една нощ, Освободете машината от течността като следвате следните инструкции:

А). Потопете смукателния и байпасен маркучи в кофа с вода и ги измийте с мека четка или гъба. Почистете смукателния филтър.

Б). Сменете водата и потопете само смукателния маркуч, а байпасния поставете в кофата с боята или друг съд.

В). Завъртете PRIME/SPRAY – клапана **в хоризонтална позиция „OFF”** и включете машината. Оставете машината да работи докато протече чиста вода (разредител).

Г). Завъртете PRIME/SPRAY – клапана във **вертикална позиция “ON”**, намалете налягането от регулатора на налягането, насочете пистолета към вътршната стена на кофата с боя и стиснете спусъка за да освободите помпата и маркуча за високо налягане от боята.

Д). След като протече вода, насочете пистолета встрани, увеличете налягането до 200 бара и изпръскайте две кофи с вода.

Е). Развийте дюзодържача, извадете внимателно дюзата и ги почистете добре (напр. с мека четка за зъби). **ЗАБРАНЯВА СЕ ИЗПОЛЗВАНЕТО НА ТВЪРДИ, МЕТАЛНИ ИЛИ ДРУГИ ОСТРИ ПРЕДМЕТИ, КАКТО ЗА ПОЧИСТВАНЕ, ТАКА И ЗА ОТПУШВАНЕ НА ДЮЗАТА, НА ФИЛТРИТЕ ИЛИ ДРУГИ ЗАПУШЕНИ ЧАСТИ !!!**

Ж). Отвийте дръжката на пистолета от тялото и почистете филтъра на пистолета. **ВАЖНО! Филтърът в пистолета е на обратна резба!**

7). Навийте маркуча за високо налягане без да го пречупвате, опаковайте машината добре и я съхранете на сухо и проветриво място. Не притискайте машината с други предмети.

VIII. Основни проблеми и отстраняване на повреди

ПРОБЛЕМ	ПРИЧИНА	ОТСТРАНЯВАНЕ
Машината не стартира.	1. Липса на захранване	1. Проверете захранващия кабел и старт бутона
	2. Изключен прекъсвач.	2. Включете прекъсвача
	3. Зададено е прекалено ниско налягане (регулаторът на налягането е на минимум и не включва машината)	3. Завъртете регулатора на налягането по посока на часовниковата стрелка, за да задатете по- високо работно налягане.
	4. Дефектен или прекъснат кабел.	4. Проверете кабела и ако е негоден се обърнете към оторизиран сервиз.
	5. Електромоторът е загрял.	5. Оставете го да се охлади.
Машината не качва материал.	1. PRIME/SPRAY – клапана е във вертикална позиция “ON”.	1. Завъртете PRIME/SPRAY – клапана в хоризонтална позиция „OFF”
	2. Засмуква въздух през смукателната система.	2. Проверете смукателния маркуч, връзките и ги притегнете или уплътнете връзките с тефлонова лента.
	3. Запушен смукателен филтър или филтър за високо налягане.	3. Сменете или почистете филтрите
	4. Запушена смукателна система.	4. Почистете или подменете смукателния маркуч.
Машината не изгражда или не поддържа налягане.	1. Дюзата на пистолета е износена или повредена.	1. Подменете дюзата с нова като следвате инструкциите.
	2. Дюзата е прекалено голяма.	2. Подменете дюзата с помалък размер и спазвайте инструкциите.
	3. Неправилно зададено работно налягане.	3. Увеличете работното налягане.
	4. Пълно или частично запушване на някои от филтрите.	4. Проверете, почистете или подменете запушения/те филтри.
	5. Материалът тече през байпасния маркуч, когато PRIME/SPRAY – клапана е на позиция “ON”.	5. Почистете или подменете PRIME/SPRAY – клапана.
	6. Има теч на флуида.	6. Проверете за течове, проверете и притегнете връзките или подменете маркуча.
	7. Засмукване на въздух в смукателния маркуч.	7. Проверете смукателния маркуч и връзките му и ги притегнете или уплътнете.
	8. Износени гнезда на клапаните.	8. Обърнете или подменете гназдата като спазвате последователността в инструкциите.
	9. Моторът не успява да завърти.	9. Обърнете се към оторизиран сервиз.
Тече материал от горната страна на помпата.	1. Износени уплътнения.	1. Подменете уплътненията или се обърнете към оторизиран сервиз.
	2. Износено бутало.	2. Подменете буталото като спазвате инструкциите.
Прекалено силна струя на пистолета	1. Неподходящ маркуч за високо налягане.	1. Подменете маркуча за високо налягане с оригинален.
	2. Износена или прекалено голям размер дюза.	2. Подменете дюзата .
	3. Прекалено високо налягане.	3. Намалете налягането от регулатора.
Слаба струя при пръскане.	1. Дюзата е прекалено голяма за използвания материял.	1. Подменете дюзата с по-малък размер.
	2. Неправилно зададено налягане.	2. Регулирайте налягането.
	3. Недостатъчен дебит на флуида.	3. Почистете всички филтри.
	4. Материалът е прекалено гъст.	4. Добавете вода или разредител към боята и разбъркайте добре.
Машината няма мощност.	1. Ниско работно налягане.	1. Увеличете налягането.
	2. Лошо захранващо напрежение.	2. Ползвайте надеждни източници за захранване.